オーダーメイド

ORDER MADE

CATCHER'S GEAR

for rubber-ball baseball

軟式・ジュニア
ゴムソフトボール

チームカラーを活かしたオリジナルが実現できます。

軟式・ゴムソフトボールにも対応

■2025年度版のオーダー用紙にてご発注ください。

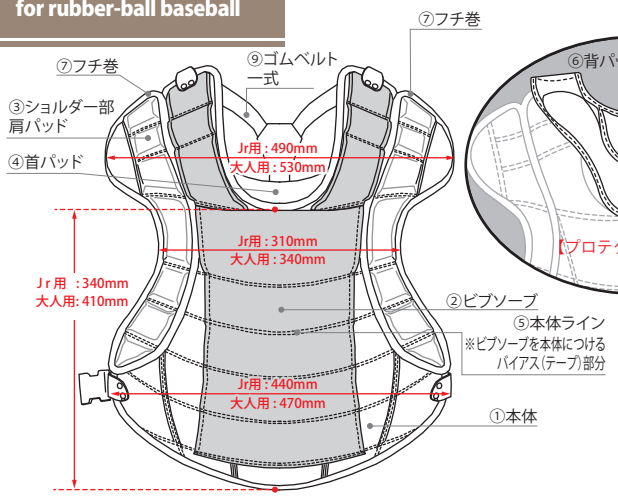

プロテクター CG-NOP ¥37,950 (税込)
●約670g

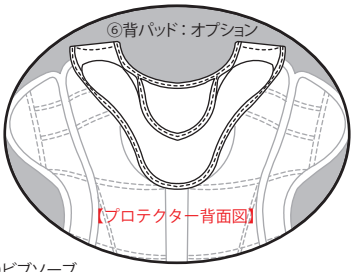

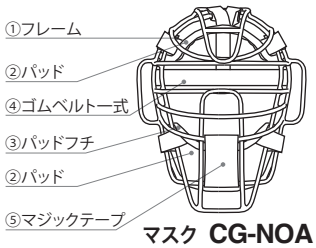

マスク CG-NOA
●中空軟鉄 ●アゴ一体型
●約650g
SGマーク合格品（対人賠償責任保険付）
¥29,150 (税込)

写真のマスクフレームはシルバーになります。

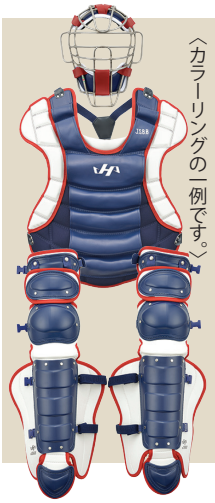

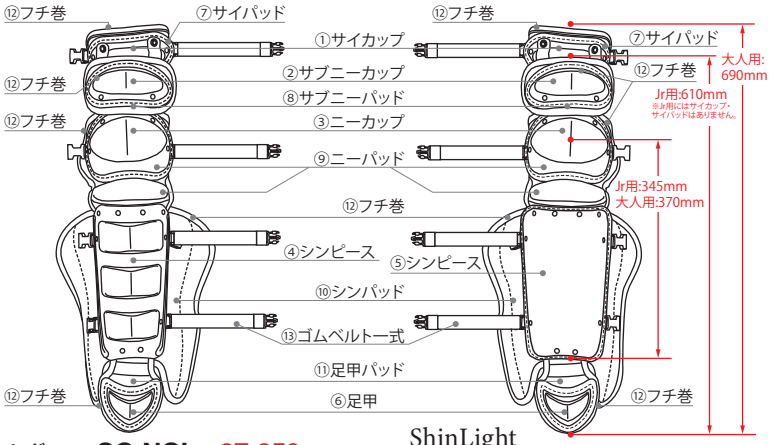

レガース CG-NOL ¥37,950 (税込)
●約585g（片足）

ShinLight
レガース CG-NOS ¥44,550 (税込)
●約555g（片足）

ジュニア用

●ジュニア用オーダーはP31のジュニアモデルがベースとなります。

マスク ●約630g CG-NOJA ¥25,300 (税込)
※マスクにはスロートガードCG-TGの使用をお勧めします。(P30参照)

プロテクター ●約540g CG-NOJP ¥31,350 (税込)

レガース ●約478g（片足） CG-NOJL ¥31,350 (税込)

ShinLight
レガース ●約450g（片足） CG-NOJS ¥41,800 (税込)

※ジュニア用対応項目は下記の表をご覧ください。

																		ジュニア用
マスク	① フレーム	黒	紺	赤	-	ロイヤルブルー	-	-	-	-	-	-	-	-	白	シルバー	-	○
	② パッド	黒	紺	赤	青	ロイヤルブルー	パープル	グリーン	ダークグリーン	エンジ	オレンジ	イエロー	グレー	シルバーグレー	白	シルバー	ゴールド	○
	③ パッドフチ	黒	紺	赤	青	ロイヤルブルー	パープル	グリーン	-	エンジ	オレンジ	イエロー	-	シルバーグレー	白	シルバー	ゴールド	○
	④ ゴムベルト一式	黒	紺	赤	-	-	-	-	-	-	-	-	-	-	白	-	-	○
	⑤ マジックテープ	黒	紺	赤	-	-	-	-	-	-	-	-	-	-	白	-	-	○

■マスク オーダー時の追加事項

※アゴ部分のHAMAMATSUマークをシリコンラベル仕様にする場合は、本体価格プラス￥3,300（税込）となります。
※アゴ部分のHAMAMATSUマークを転写プリント仕様にする場合は、本体価格プラス￥2,200（税込）となります。
※指定のない場合は、アゴ部分にHAMAMATSUマークは入りません。

プロテクター	① 本体	黒	紺	赤	青	ロイヤルブルー	パープル	-	ダークグリーン	エンジ	オレンジ	イエロー	グレー	シルバーグレー	白	-	-	○
	② ビブソーブ	黒	紺	赤	青	ロイヤルブルー	パープル	グリーン	ダークグリーン	エンジ	オレンジ	イエロー	グレー	シルバーグレー	白	シルバー	ゴールド	○
	③ ショルダー部肩パッド	黒	紺	赤	青	ロイヤルブルー	パープル	グリーン	ダークグリーン	エンジ	オレンジ	イエロー	グレー	シルバーグレー	白	シルバー	ゴールド	○
	④ 首パッド	黒	紺	赤	青	ロイヤルブルー	パープル	グリーン	ダークグリーン	エンジ	オレンジ	イエロー	グレー	シルバーグレー	白	シルバー	ゴールド	○
	⑤ 本体ライン	黒	紺	赤	青	ロイヤルブルー	パープル	グリーン	-	エンジ	オレンジ	イエロー	-	シルバーグレー	白	シルバー	ゴールド	○
	⑥ 背パッド：オプション	黒	紺	赤	青	ロイヤルブルー	パープル	-	ダークグリーン	エンジ	オレンジ	イエロー	グレー	シルバーグレー	白	-	-	×
	⑦ フチ巻	黒	紺	赤	青	ロイヤルブルー	パープル	グリーン	-	エンジ	オレンジ	イエロー	-	シルバーグレー	白	シルバー	ゴールド	○
	⑨ ゴムベルト一式	黒	紺	赤	-	-	-	-	-	-	-	-	-	-	白	-	-	○

■プロテクター オーダー時の追加事項

※HAMAMATSUマーク、J.S.B.B.ロゴは、白か黒でお選びください。その他の色は別途追加料金が必要です。
※本体ライン仕様にする場合は、本体価格プラス￥3,300（税込）となります。
※指定のない場合は、本体ラインは入りません。
※プロテクター本体を白にした場合は、本体価格プラス￥3,300（税込）となります。
※硬式背パット仕様にする場合は、本体価格プラス￥8,580（税込）となります。

レガース	① サイカップ	黒	紺	赤	青	ロイヤルブルー	パープル	グリーン	ダークグリーン	エンジ	オレンジ	イエロー	グレー	シルバーグレー	白	-	-	×
	② サブニーカップ	黒	紺	赤	青	ロイヤルブルー	パープル	グリーン	ダークグリーン	エンジ	オレンジ	イエロー	グレー	シルバーグレー	白	-	-	○
	③ ニーカップ	黒	紺	赤	青	ロイヤルブルー	パープル	グリーン	ダークグリーン	エンジ	オレンジ	イエロー	グレー	シルバーグレー	白	-	-	○
	④ シンピース	黒	紺	赤	青	ロイヤルブルー	パープル	グリーン	ダークグリーン	エンジ	オレンジ	イエロー	グレー	シルバーグレー	白	-	-	○
	⑤ シンピースShinLight	黒	紺	赤	青	ロイヤルブルー	パープル	グリーン	ダークグリーン	エンジ	オレンジ	イエロー	グレー	シルバーグレー	白	シルバー	ゴールド	○
	⑥ 足甲	黒	紺	赤	青	ロイヤルブルー	パープル	グリーン	ダークグリーン	エンジ	オレンジ	イエロー	グレー	シルバーグレー	白	-	-	○
	⑦ サイパッド	黒	紺	赤	青	ロイヤルブルー	パープル	グリーン	ダークグリーン	エンジ	オレンジ	イエロー	グレー	シルバーグレー	白	シルバー	ゴールド	×
	⑧ サブニーパッド	黒	紺	赤	青	ロイヤルブルー	パープル	グリーン	ダークグリーン	エンジ	オレンジ	イエロー	グレー	シルバーグレー	白	シルバー	ゴールド	○
	⑨ ニーパッド	黒	紺	赤	青	ロイヤルブルー	パープル	グリーン	ダークグリーン	エンジ	オレンジ	イエロー	グレー	シルバーグレー	白	シルバー	ゴールド	○
	⑩ シンパッド	黒	紺	赤	青	ロイヤルブルー	パープル	グリーン	ダークグリーン	エンジ	オレンジ	イエロー	グレー	シルバーグレー	白	シルバー	ゴールド	○
	⑪ 足甲パッド	黒	紺	赤	青	ロイヤルブルー	パープル	グリーン	ダークグリーン	エンジ	オレンジ	イエロー	グレー	シルバーグレー	白	シルバー	ゴールド	○
	⑫ フチ巻	黒	紺	赤	青	ロイヤルブルー	パープル	グリーン	-	エンジ	オレンジ	イエロー	-	シルバーグレー	白	シルバー	ゴールド	○
	⑬ ゴムベルト一式	黒	紺	赤	-	-	-	-	-	-	-	-	-	-	白	-	-	○

■レガース オーダー時の追加事項

※HAMAMATSUマーク、J.S.B.B.ロゴは、白か黒でお選びください。その他の色は別途追加料金が必要です。