↑ FAX. 06－6707－6768（ハタケヤマ 行）↑

2026 版

オーダー用紙 ②

■ご注文はFAXにて承ります。

■ご注文確定後の変更・キャンセルは一切お受けできませんのでご了承ください。

販売店名	御担当者名: 様	氏 名	

〈軟式・ゴムソフトボール用〉

プロテクター〈一般用〉CG-NOP 〈ジュニア用〉CG-NOJP

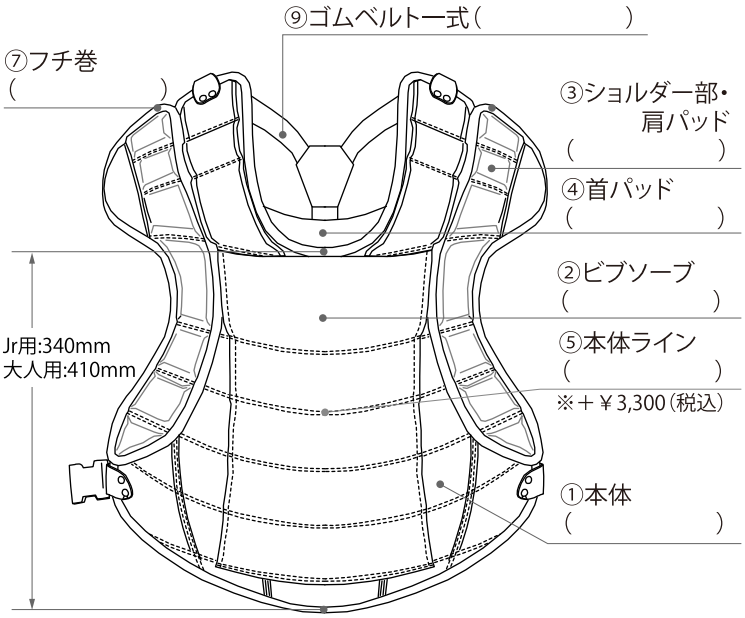

マスク〈一般用〉CG-NOA

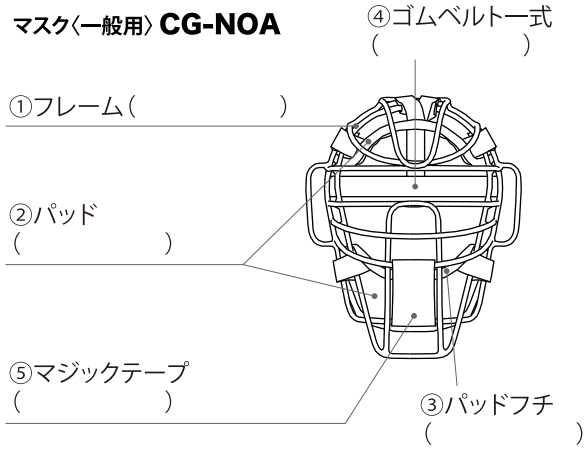

マスク〈ジュニア用〉CG-NOJA

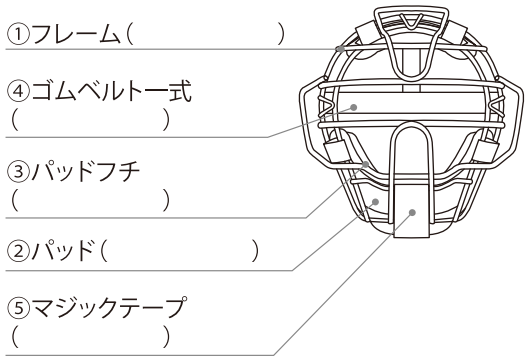

スロートガード CG-OTG

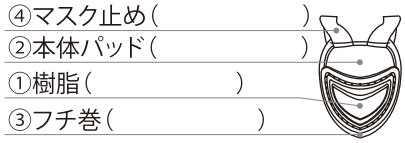

レガース 〈一般用〉CG-NOL 〈ジュニア用〉CG-NOJL

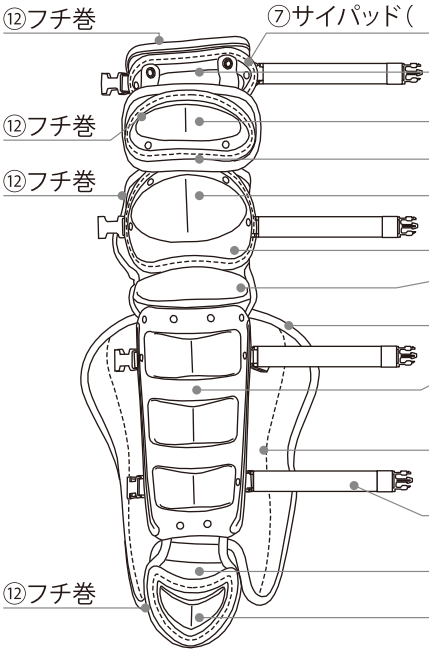

ShinLight 〈一般用〉CG-NOS 〈ジュニア用〉CG-NOJS

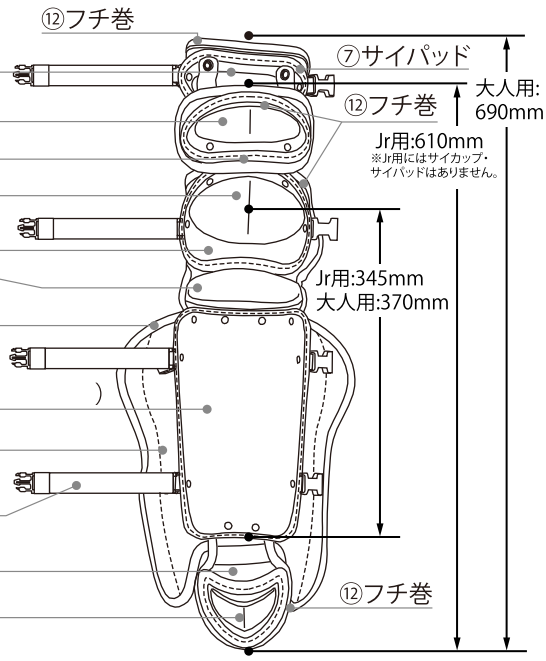

①サイカップ（　　）

②サブニーカップ（　　）

⑧サブニーパッド（　　）

③ニーカップ（　　）

⑨ニーパッド（　　）

⑫フチ巻（　　）

④シンピース（　　）

⑤シンピース（　　）

⑩シンパッド（　　）

⑬ゴムベルト一式（　　）

⑪足甲パッド（　　）

⑥足甲（　　）

LOT No.

金額:￥

御注文頂きありがとうございました。